Exemple d'application : réalisation d'une buse 1/3

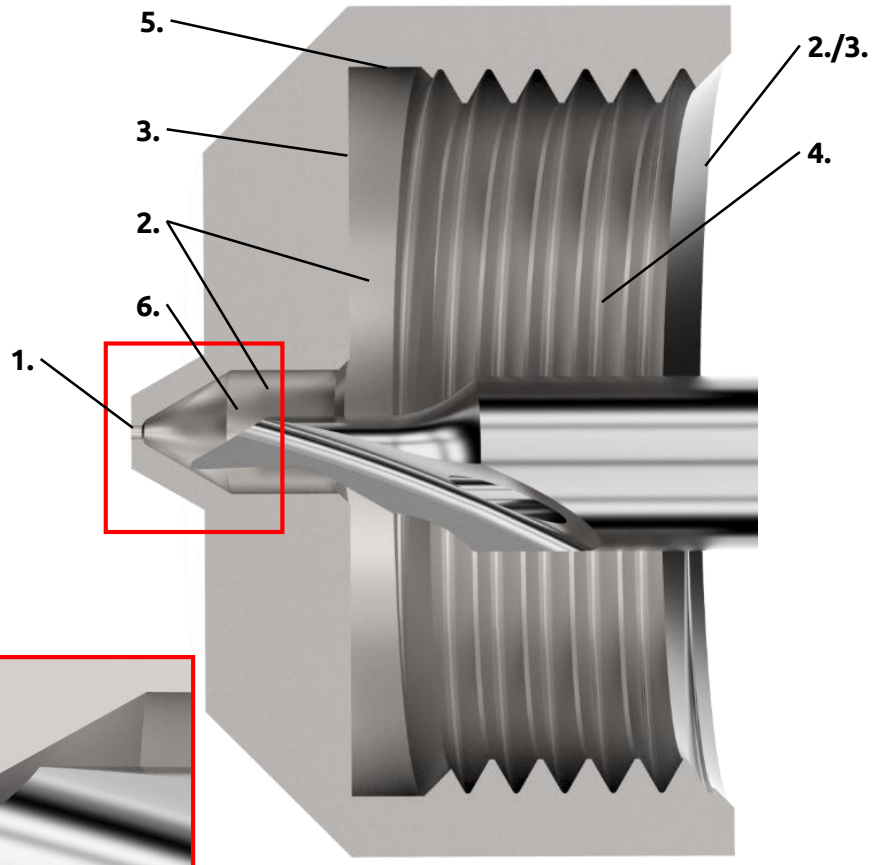

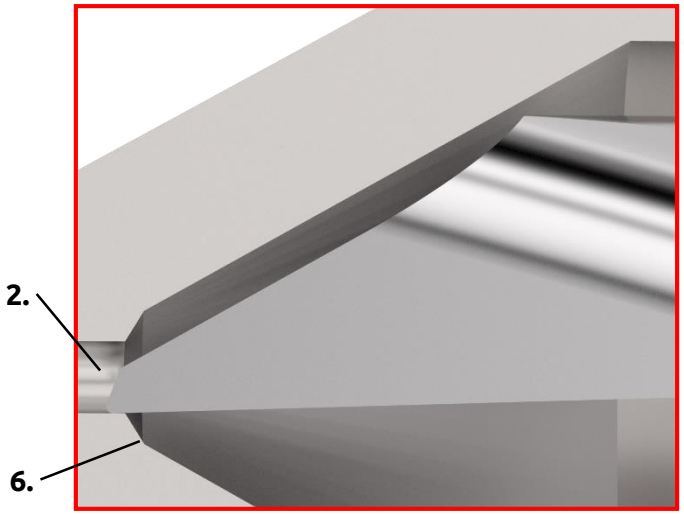

1. DRP - foret à pointer

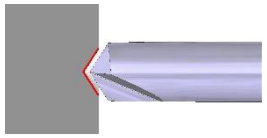

2. DRA - foret de chanfreinage haute performance

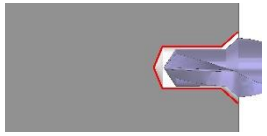

3. SDG - foret à aléser

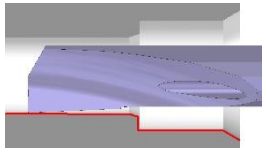

4. SDU/SDV - grain à fileter avec profil partiel/plein

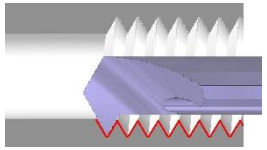

5. SDS - outil à gorge intérieure / SDT - grain à gorge et poche

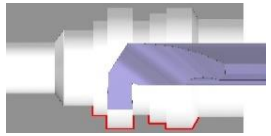

6. Outils spéciaux de forme souhaitée par le client

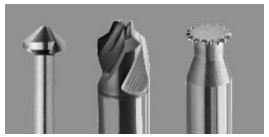

© Hobe GmbH | micro tools 2020; Toutes les informations sont sans garantie

Exemple d'application : réalisation d'une buse 2/3

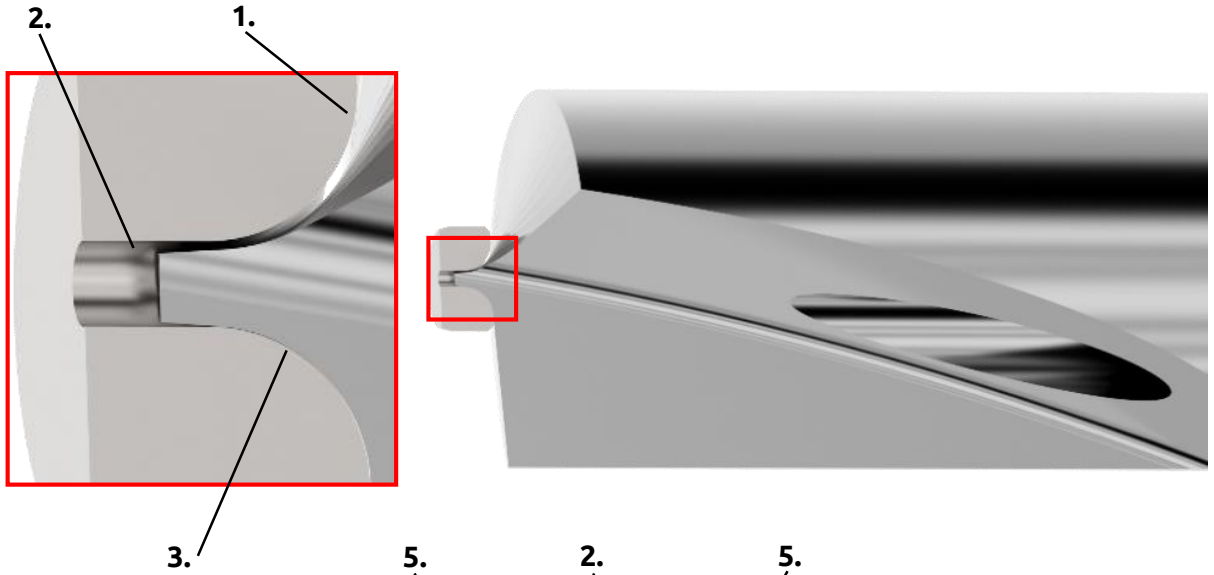

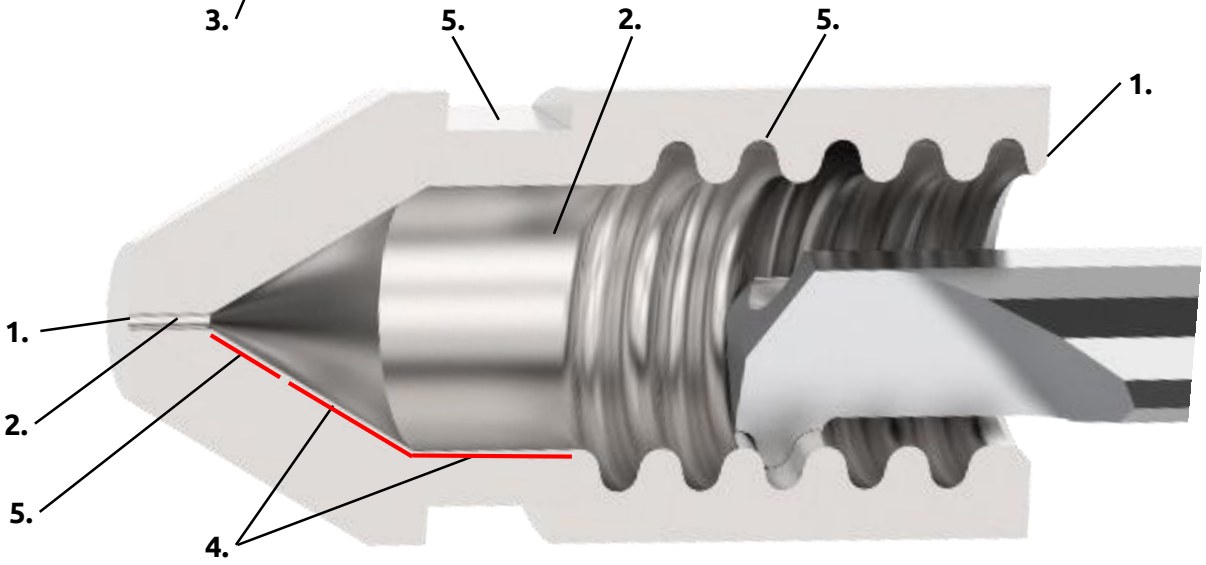

1. DRP - foret à pointer

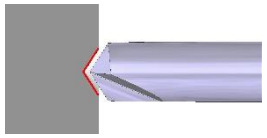

2. DRA - foret de chanfreinage haute performance

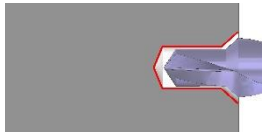

3. SDZ - grain à rayonner

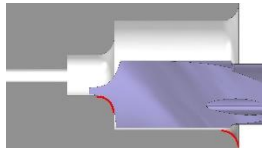

4. SDG - foret à aléser

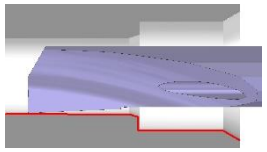

5. Outils spéciaux de forme souhaitée par le client

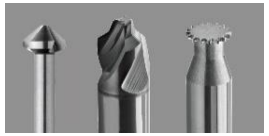

© Hobe GmbH | micro tools 2020; Toutes les informations sont sans garantie

Exemple d'application : réalisation d'une buse 3/3

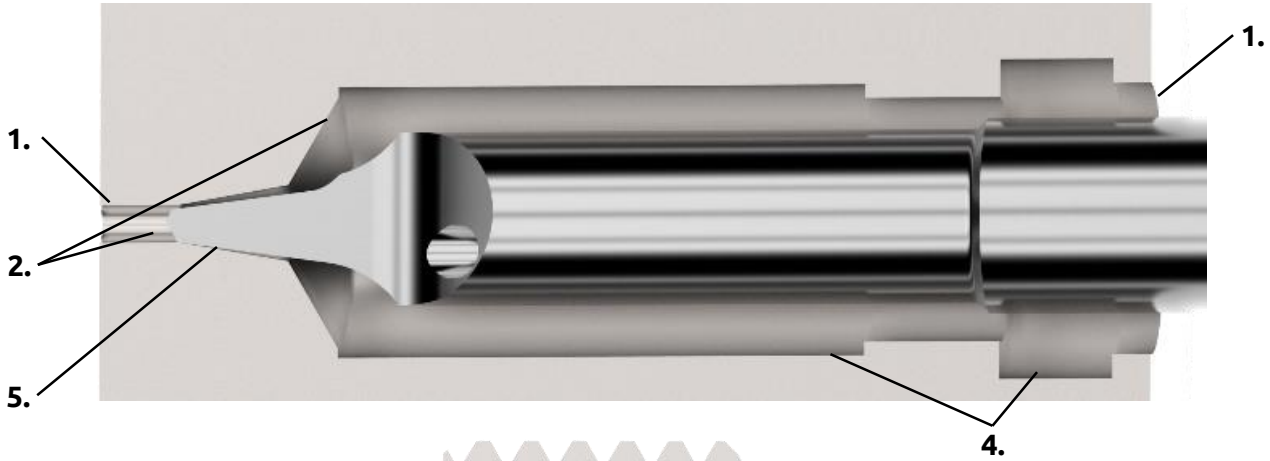

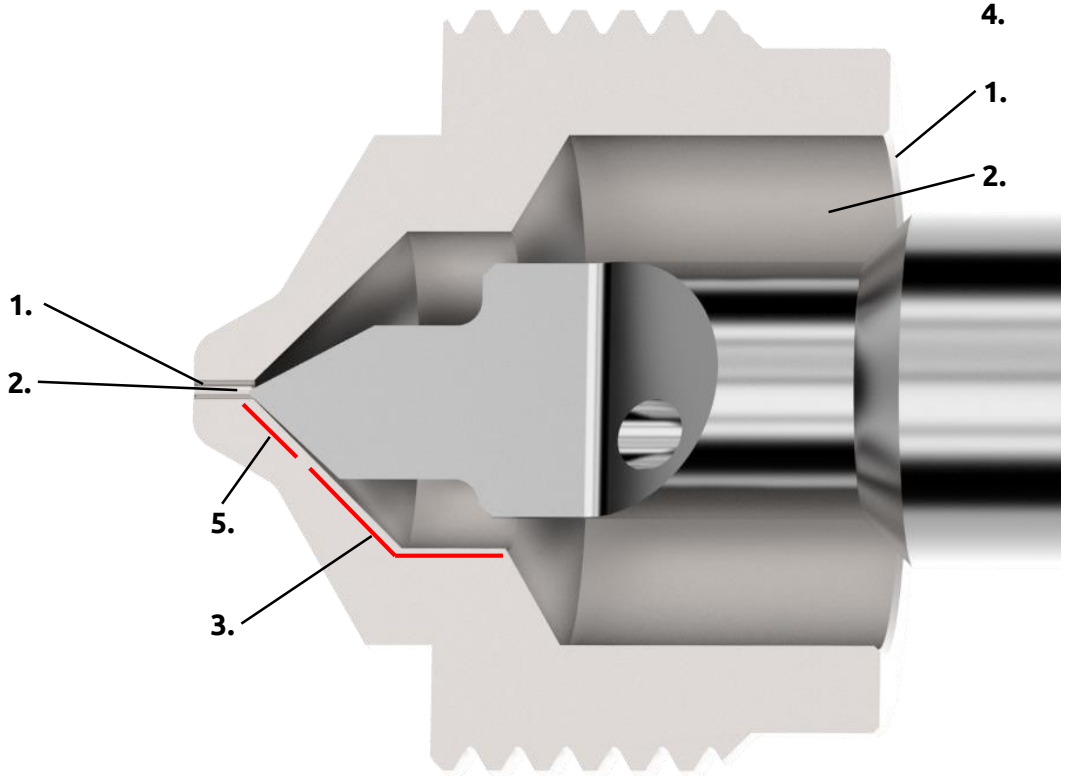

1. DRP - foret à pointer

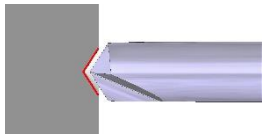

2. DRA - foret de chanfreinage haute performance

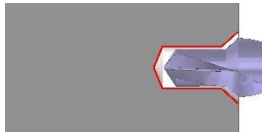

3. SDG - foret à aléser

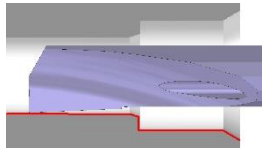

4. SDS - outil à gorge intérieure / SDT - grain à gorge et poche

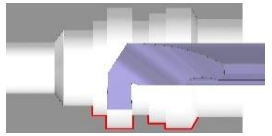

5. Outils spéciaux de forme souhaitée par le client

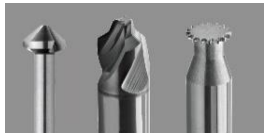

© Hobe GmbH | micro tools 2020; Toutes les informations sont sans garantie